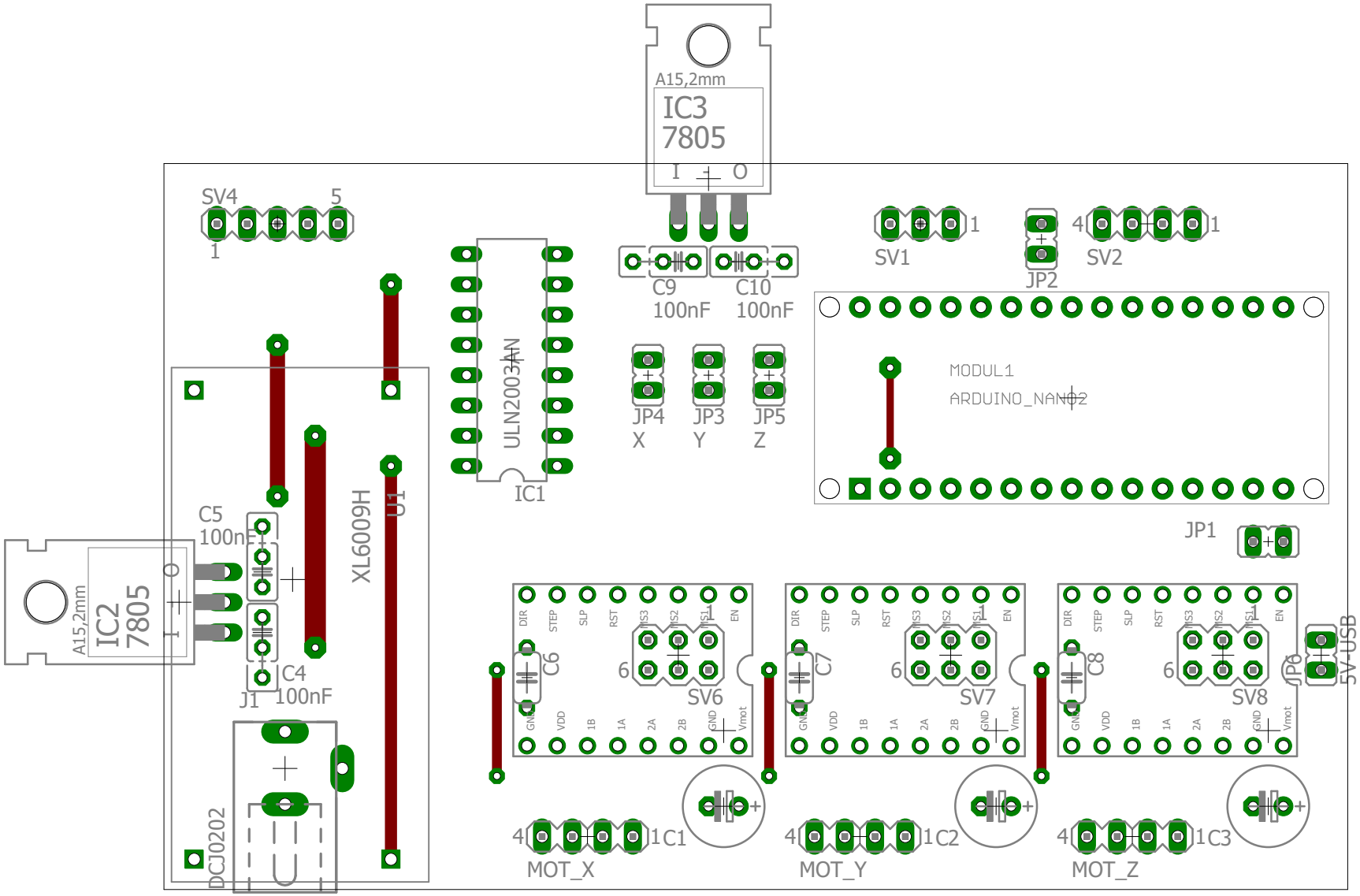

20.08.2017 18:07 f=2.00 D:\Projekte_Elektronik\eagle\Arduino_nano_A4988_fräs\Arduino_nano_A4988.brd